B.P. 123 - P.A. - 2, rue de l'Industrie - 89303 JOIGNY Cedex
Contact commercial : Tél 06 74 71 47 88 - Fax 02 33 38 23 96
Contact administratif : Tél 03 86 92 95 95 - Fax 02 33 38 23 96
Email : info@tendex.fr
Site Internet : www.tendex.fr

Sangle avec tendeur à cliquet et crochets « 2J » - 5T

Référence : T050 207 050 0900

TMU amarrage plat 2.5 T
TMU amarrage en U 5 T
1 tendeur à cliquet à poignée longue, résistance 5 T
2 crochets « 2J », résistance 5 T
Sangle orange 50 mm, résistance 7.5 T
Longueur partie fixe : 50 cm
Longueur totale : 9.00 m
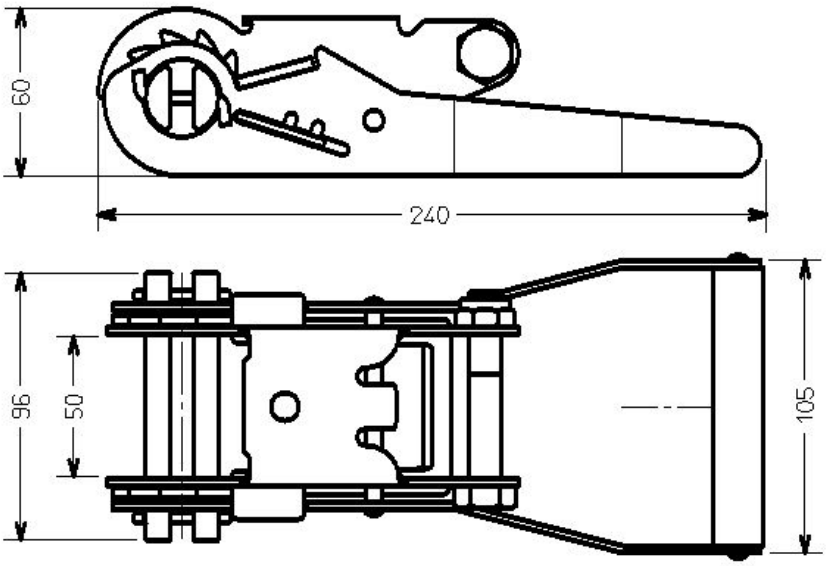
Composants